Mic_Preamp (gain 30db)

Pre_emphasis를 갖는 소신호 30db 마이크 증폭기

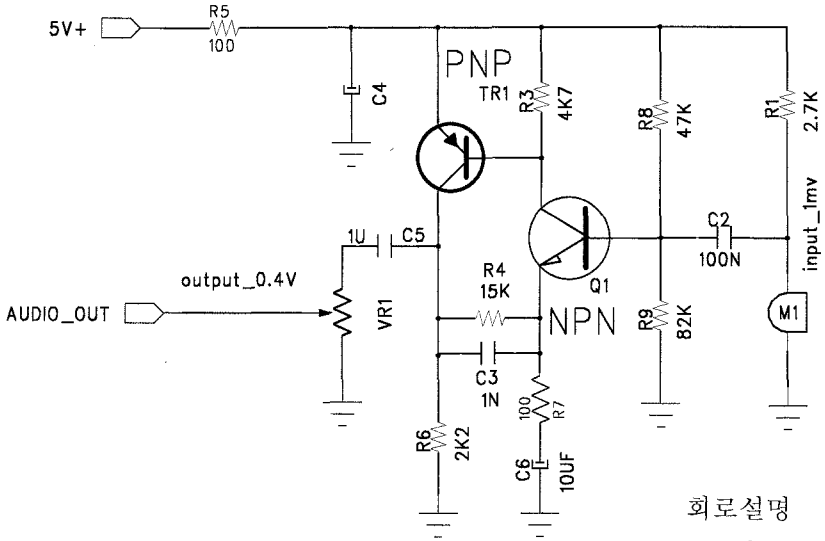

MIC AMP

회로설명

1.C4는 10UF - 47UF 사용

2.TR은 ROHM사의 2SA1036(TR1) 2sc2412(Q1) 사용 하였으나
일반 Audio용 pnp npn 사용하여도 됩니다

3.Q1의 Emiter가 R4-->R6로 접지되여 상대적으로 입력 임피단스가 높습니다

4.입력이 10mV보다 높으면 왜율이 발생 합니다 낮은 입력 증폭을 위한 것입니다
만일 입력을 100mV 사용하기 위해서는 R7등의 정수 변경이 필요 합니다

5.pre_emphasis의 Slope는 C3의 값에 의하여 결정 됩니다

6.Gain을 더올리려고 R7의 값을 더욱 줄이면 이상파형이 생길 우려가 있습니다

y_micamp